Руководство пользователя

Металлоискатель Tianxun TX-640

Официальный дистрибьютор
TIANXUN в РФ

Планета металлоискателей
detectorsplanet.com

Благодарим вас за выбор нашего металлоискателя TX-640. Пожалуйста, внимательно прочтите данное руководство и ознакомьтесь с функциями TX-640 перед использованием. После прочтения, пожалуйста, сохраните его для дальнейшего использования.

1.TX-640 используется для работы на открытом воздухе. В помещении слишком много помех.
2.В более высоком диапазоне чувствительности детектор будет более чувствителен к электромагнитным помехам. Уменьшив чувствительность, вы можете избавиться от помех.
3.При обнаружении перемещайте поисковую катушку с постоянной скоростью. Пусть поисковая катушка будет параллельна земле и примерно в 1/2 дюйма от поверхности, не раскачивайте ее, как маятник.
4.Индикация глубины является точной для объектов размером с монету. Большие объекты или объекты неправильной формы снижают точность.
5.Большинство ценных металлических предметов будут посылать последовательные сигналы. Если сигнал не является последовательным, то в основном это ложный сигнал.

Технические характеристики

Режим работы: 5+1
Режим движения: SENS, DISC, DISC, NOTCH, A-M, VOL
Режим точного определения: PinPoint
Индикация глубины монеты: 1’ - 8’
Контроль чувствительности: 8 степеней
Распознавание металлов: 9 видов от 0 до 99 двузначных цифр
Индикация уровня сигнала: 8 степеней
Звуковая частота: 3 вида частоты, указывающие на различные металлы
Индикация громкости: 3 уровня
Подсветка ЖК-дисплея: ВКЛ/ВЫКЛ
Индикация заряда батареи: 3 уровня
Поисковая катушка: водонепроницаемая
Разъем для наушников: 1/8-дюймовый разъем для наушников
Источник питания: две щелочные батареи 9 В

Сборка

ШАГ 1. Ваш детектор TX-640 не требует сборки или инструментов. Просто извлеките детектор из коробки.

ШАГ 2. Поверните детектор на 180 градусов, как показано

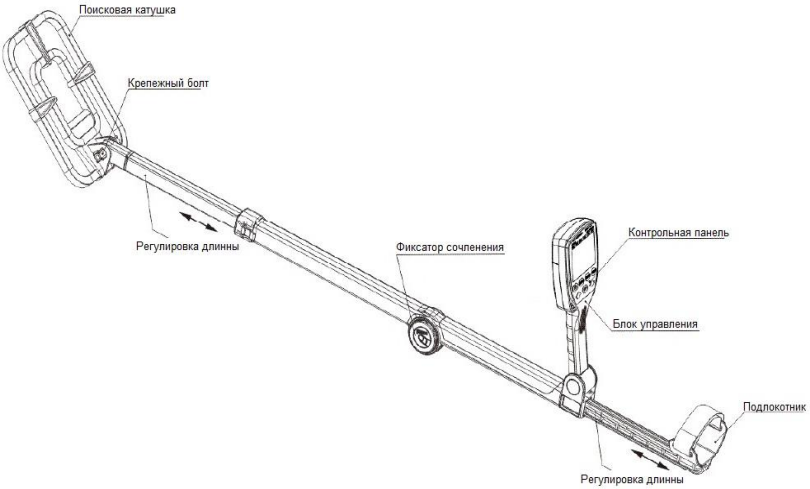

на рисунке.

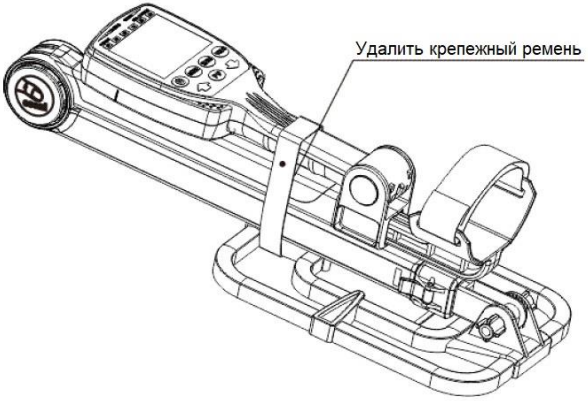

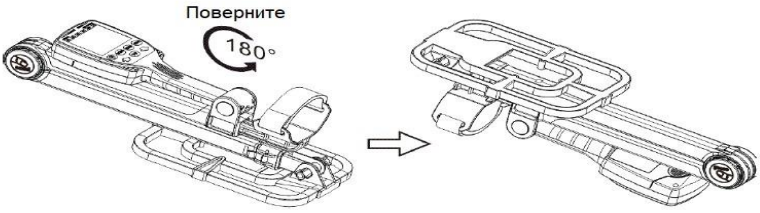

ШАГ 3. Нажмите кнопку РАЗБЛОКИРОВКИ, чтобы отпустить ручку.

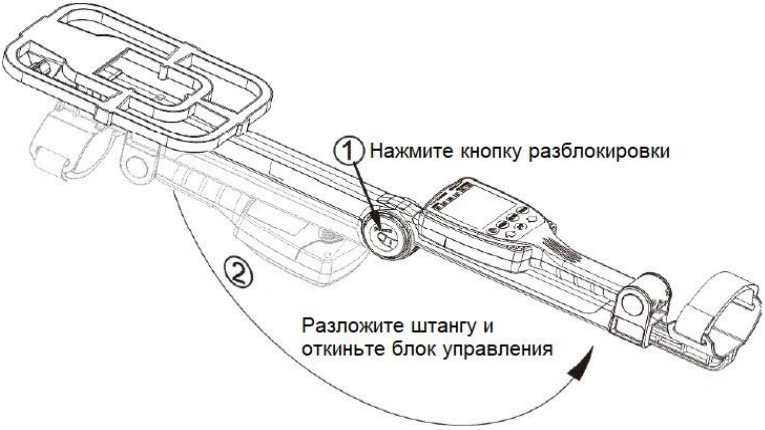

ШАГ 4. Выдвиньте подлокотник на нужную длину (обычно чуть ниже локтя). И полностью вытяните нижний стержень на желаемую длину, соответствующую вашему росту.

Батарея

Пожалуйста, используйте две щелочные батареи 9 В.

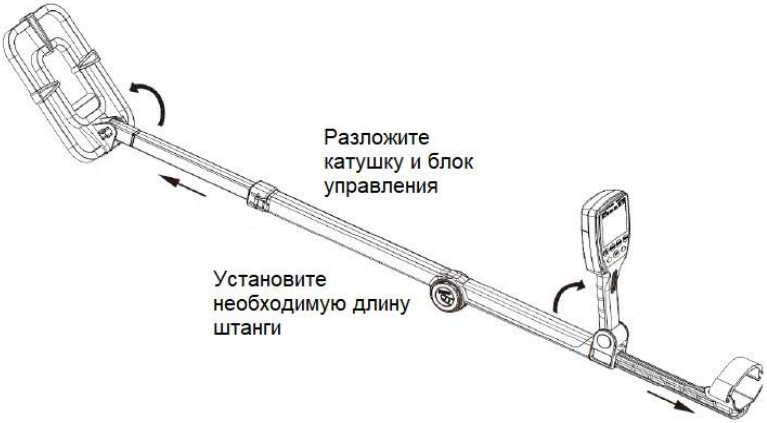

Откройте крышку батарейного отсека и установите аккумулятор в соответствии со знаком полярности на батарейном отсеке. Если вы не собираетесь использовать детектор в течение длительного времени, пожалуйста, извлеките аккумулятор из батарейного отсека.

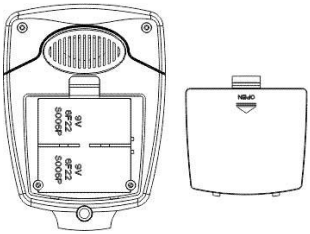

ПАНЕЛЬ (ЖК-дисплей и кнопки)

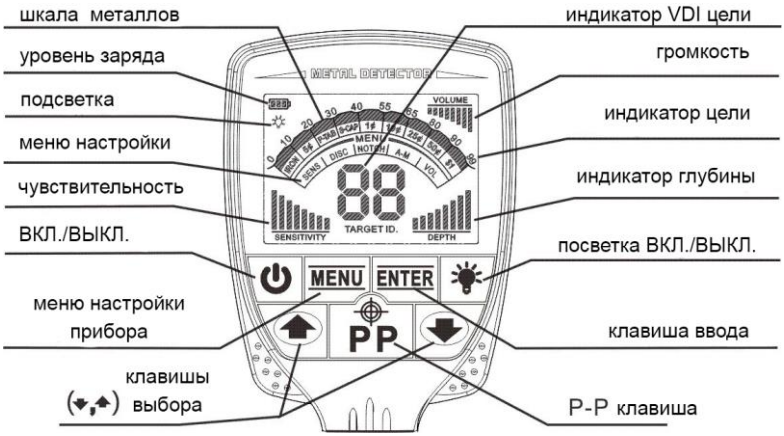

ЖК-дисплей

Курсор выбора режима: указывает режим работы, в целом разделенный на пять видов.

Курсор идентификатора цели: разделен на 9 категорий и используется для указания целевых металлов.

Цифровой идентификационный курсор/точечный курсор: две цифры от 01 до 99 точно указывают на металл, также действует как курсор PP, при отображении PP он переходит в режим пинпоинт.

Индикатор глубины: разделен на восемь классов. Указывает приблизительную глубину 25 ¢ серебряной монеты в нейтральной почве.
Курсор уровня сигнала: указывает уровень сигнала в режиме пинпоинт.
Кнопки громкости: увел./уменьшить громкость динамика.

Индикатор чувствительности: разделен на восемь степеней, чувствительность самая высокая, когда все индикаторы горят.

Индикатор заряда батареи: разделен на три категории,

указывающие уровень заряда батареи. Когда индикатор заряда батареи мигает, это означает, что аккумулятор следует заменить.

Кнопки

Кнопка Вкл: Как включение / выключение источника питания.
Кнопка РЕЖИМ (меню настройки прибора) - Нажмите кнопку РЕЖИМ, выберите один из режимов настройки прибора.

SENS: Регулировка чувствительности. В этом режиме нажмите ↑ и ↓, чтобы отрегулировать чувствительность.
ДИСК: режим дискриминации. В этом режиме нажмите клавиши ↑ и ↓.Вы можете исключить определенные металлы в порядке слева направо (три вида металлов крайние справа исключить невозможно).
МАСКА ДИСКРИМИНАЦИИ: В этом режиме нажмите клавишу ↑, клавишу ↓ и клавишу ENTER, Вы можете произвольно удалять ненужные вам типы металлов, при этом детектор не будет на них реагировать.
A-M: В режиме «Все металлы» детектор реагирует на все металлы.
VOL: Регулировка громкости. В этом режиме нажмите клавиши ↑ и ↓. Клавиша для регулировки громкости.
Кнопка ЧУВСТВ: Нажмите кнопку ЧУВСТВ, кнопки (↑,↓) для регулировки чувствительности.

Кнопка (↓,↓): Есть две функции:
1.Нажмите кнопку ЧУВСТВ, курсор чувствительности будет мигать, а кнопка (↑,↓) используется для настройки чувствительности.
2.В режиме DISC кнопка (↑, ↓) используется для установки целей распознавания.

Кнопка PP: Нажмите кнопку PP, и детектор перейдет в режим точного определения местоположения цели. Нажмите кнопку PP еще раз, чтобы выйти из режима PINPOINT.

БЫСТРЫЙ СТАРТ

1.Положите детектор на деревянный или пластиковый стол, и пусть поисковая катушка вытянется за пределы стола примерно на 30 см, держитесь подальше от стен, потолков и полов, выключите все виды электроприборов, которые могут создавать электромагнитные помехи, снимите часы и кольца с рук. (см. Рис. 1)

Рис.1

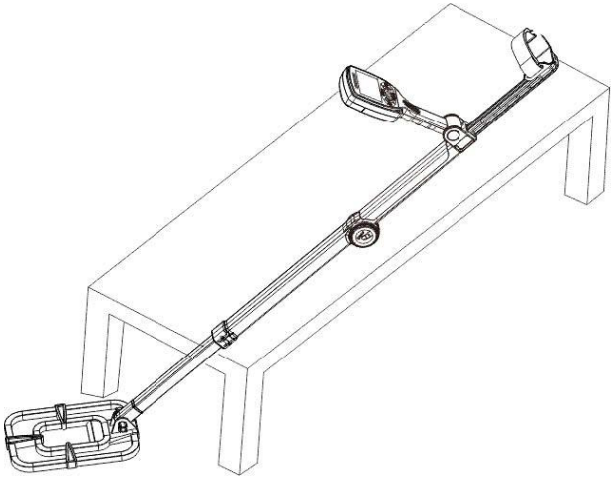

2.Нажмите кнопку питания, детектор издаст три монотонных звуковых сигнала, и на мгновение загорятся все ЖК-дисплеи. Детектор перейдет в настройки по умолчанию и/или на последнее выключенное состояние.

3. Настройка

(1) SENS Нажмите кнопку MENU, чтобы перейти в режим SENS. Значение SENS сохранит значение настройки при последнем выключении. Нажмите ↑ и ↓ для настройки чувствительности. Установите SENS на уровень 5-6.

(2) ДИСК

Нажмите кнопку MENU, курсор DISC загорится.

Нажмите клавиши ↑ и ↓, чтобы удалить некоторые металлы слева направо (три типа металлов справа не могут быть исключены). Например, если вы отвергнете четыре металла, например ЖЕЛЕЗО, 5¢.P-TAB и S-CAP, соответствующий значок исчезнет.

а) Детектор будет по очереди издавать разные звуки.

б) Курсор глубины указывает уровень 3 или 4.

в) Курсор цели загорается отдельно.

г) Числовой курсор VDI показывает соответствующее значение.

(Возьмем в качестве примера железный гвоздь)

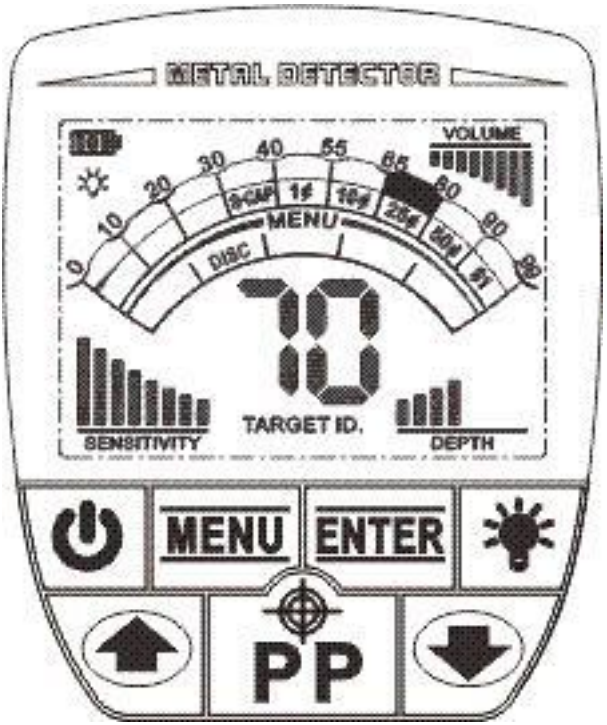

3.Маска дискриминации
Нажмите кнопку MENU, курсор NOTCH загорится. Нажмите клавиши ↑ и ↓, курсор индикатора категории металла будет мигать один за другим. Нажмите ENTER еще раз, чтобы выбрать или удалить выбранное значение.

4. Режим A-M Нажмите кнопку MENU, загорится курсор A-M. В режим A-M. В режиме «Все металлы» можно обнаружить все металлические предметы.

УХОД И ОБСЛУЖИВАНИЕ

Ваш металлоискатель MD-640 — образец превосходного дизайна.
и Мастерство. Следующие рекомендации помогут вам позаботиться о
ваш металлоискатель, чтобы вы могли наслаждаться им долгие годы.

Обращайтесь с детектором осторожно и осторожно. Бросаю это
может повредить печатные платы и корпуса и может
привести к неправильной работе детектора.

Используйте детектор только при нормальной температуре.
среды. Экстремальные температуры могут сократить
срок службы электронных устройств, повреждение корпусов
детектор.

Время от времени протирайте детектор влажной тряпкой, чтобы
пусть он будет выглядеть новым. Не используйте агрессивные химикаты, чистящие растворители или сильные моющие средства для очистки
детектор.

Берегите детектор от пыли и грязи, которые может вызвать преждевременный износ деталей.

размере объекта, а также даст его точное местоположение, что упрощает выкапывание.

Точная локализация проводится следующим образом:

1. Держите катушку над самой землей, немного в стороне от объекта. 1515
2. Теперь начинайте медленно перемещать катушку через место расположения объекта; его можно будет найти по звуку. Объект находится там, где звук наиболее громкий. Сужение зоны:
1. Чтобы еще больше сузить зону возможного нахождения объекта, расположите центр катушки вблизи центра зоны отклика, но не прямо над ним.
2. Отпустите кнопку PINPOINT.
3. Снова нажмите и не отпускайте кнопку PINPOINT.
4. Повторите процедуру, чтобы еще больше сузить зону поиска.

Примечание: после сужения зоны поиска индикатор глубины теряет точность.

Изготовитель: Shanghai Tianxun Electronic Equipment Co.Ltd
Адрес: No.2298, Hanghe Road, Pudong New District, Shanghai of China 201318, Китай.

Импортер в РФ: *EQUICON Limited Liability Company*
Address: Russia, 123098, Moscow, st. Berzarina d.36 building 2 office 15
Общество с ограниченной ответственностью "ЭКВИКОН"
Адрес: 123060, г. Москва, ул. Берзарина, д.36, стр.2 оф.15

Продукция изготовлена в соответствии
Электромагнитная совместимость технических средств

Дата производства
срок годности 7 лет
срок службы 7 лет

Сделано в Китае

detectorsplanet.com

Гарантийный талон

Модель _____ М.П.
Серийный номер _____
Продавец _____
подпись_____
Дата продажи «____»_____202___г.

Гарантийные обязательства
Предприятие-поставщик гарантирует соответствие изделия требованиям действующих технических условий при соблюдении потребителем правил эксплуатации и хранения, изложенных в руководстве по эксплуатации.
Гарантийный срок составляет **12 месяцев** с даты продажи.
Гарантийные обязательства не распространяются на оборудование вышедшего из строя в следствии:
1. Механическое повреждение устройства
2. Не соблюдение или нарушение Правил эксплуатации, транспортировки и хранении
3. Попадание внутрь изделия посторонних предметов (песка, насекомых и т.д.) влаги (кроме металлоискателей для подводного поиска)
4. Применения в изделии некачественных элементов питания

Изделие лишается гарантии в случае, если:
1. Обнаружены следы самостоятельного ремонта, сборки-разборки или модификации изделия:
2. Нарушена целостность пломб или гарантийных наклеек.

Настоящая гарантия не распространяется на элементы питания, элементы крепления.
Гарантией не предусматриваются претензии относительно технических параметров изделия, если они соответствуют указанным предприятием-изготовителем.
Все товары, на которые распространяется настоящая гарантия, являются технически сложными и включены в перечень непродовольственных товаров надлежащего качества, не подлежащих возврату или обмену на аналогичный товар другого размера, формы, габарита, расцветки, комплектации. (Согласно Постановлению Правительства РФ №55 от 19 января 1998г.)

Гарантийное обслуживание: 123060, г. Москва, ул. Берзарина, д.36, стр.10 оф.111
Телефон +7 495 2-666-234
Почта: info@detectorsplanet.com

detectorsplanet.com